Name der Kreuzung:

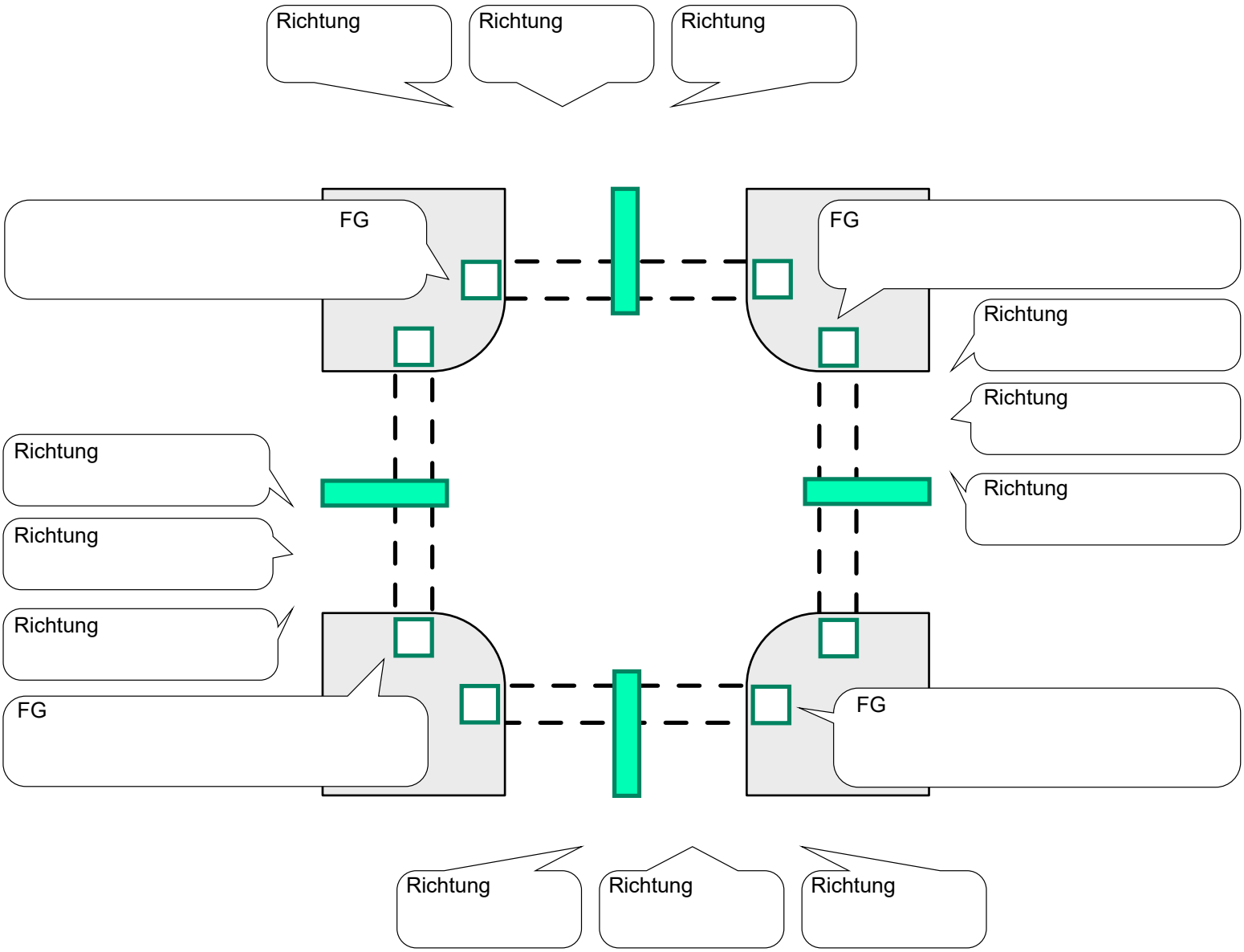

Richtungen								
Schaltung								
Schaltung								
Schaltung								
Schaltung								
Schaltung								
Schaltung								
Schaltung								
Schaltung								
Schaltung								
Schaltung								
Schaltung								